

S2B-S3B

PUISSANCE, SIMPLIFIÉ

”

INDUSTRIAL
VACUUM SOLUTIONS

Nilfisk
trusted since 1906

ASPIRATEURS INDUSTRIELS MONOPHASÉS EAU ET POUSSIÈRES,
PLUS QUE L'ESSENTIEL!!... L'INDISPENSABLE

Les spécifications et informations peuvent être modifiées sans avis préalable © 2014



Puissance et efficacité

Nilfisk a conçu une gamme d'aspirateurs industriels de construction robuste présentant un très bon rapport qualité/prix: les modèles S2B et S3B sont solides, faciles à utiliser et fiables.

Equipés de 2 ou 3 moteurs indépendants "by-pass", les modèles S2B et S3B sont des aspirateurs monophasés de 2 ou 3 kW conçus pour la collecte de matériaux lourds et de liquides; pour l'artisanat, les fabricants de machines outils, les industries métallurgiques, mécaniques... Une gamme d'option très complète est aussi disponible afin de répondre à toutes les demandes spécifiques des clients: kit arrêt liquides mécanique, kit filtre HEPA, cyclone avec grille et vanne, kit de roues résistantes aux huiles et hydrocarbures.

S2B et S3B, l'aspirateur industriel indispensable.



CARACTERISTIQUES TECHNIQUES

Description	Unité	S2B	S3B
Tension	V	230	230
Fréquence	Hz	50-60	50-60
Classe de protection	IP	43	43
Isolament	Classe	I	I
Puissance	kW	2	3
Débit d'air sans tuyau	L/min	5.500	8.100
Dépression max	kPa	21	21
Niveau sonore	dB(A)	74	75
Capacité de la cuve	L	50	50-100
Surface filtre primaire	cm^2	19.500	19.500
Embouchure	mm	70	70
Dimensions (l x L x H)	cm	79,5x60x127,5	79,5x60x127,5-157
Poids	kg	64	67-70



Option - casier accessoires et support flexible



Option - Kit filtre HEPA

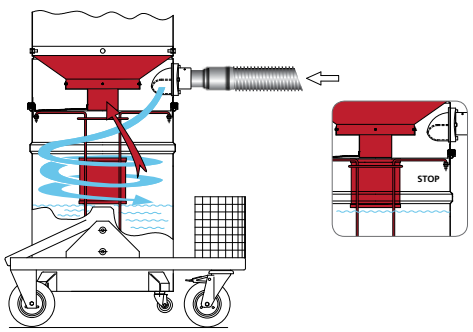

Option - Kit arrêt liquide mécanique

INDUSTRIAL
VACUUM SOLUTIONS

Nilfisk
trusted since 1906

Nilfisk - 26, Avenue de la Baltique - CS 10246 Courtaboeuf Cedex - FRANCE
info.fr@nilfisk-advance.com - industrial-vacuum.nilfisk.fr